Articolo / Item ***Artículo / Article*** ***Artikel***	**I84N4-00000**
Varianti / Versions ***Opciones / Options*** ***Varianten***	**I84N4-01000**

Rubinetto elettronico da incasso per doccia in AISI 316L.

AISI 316L concealed wall mounted electronic tap for shower.

Grifo electrónico en acero inox AISI 316L para ducha empotrado mural.

Robinet électronique mural encastré pour douche en acier inox AISI 316L.

Unterputz Sensorarmatur für Dusche zur Wandmontage in Edelstahl AISI 316L.



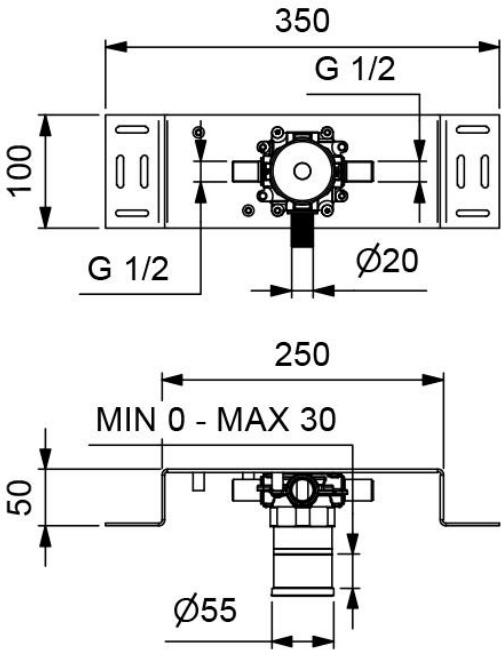

❶

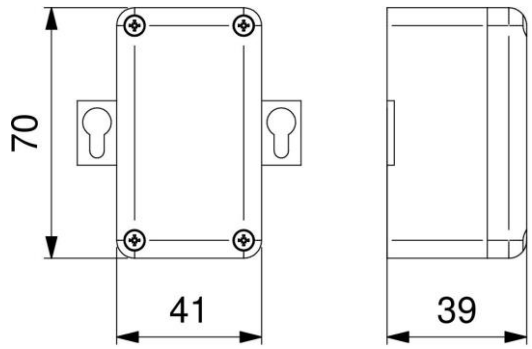

❷

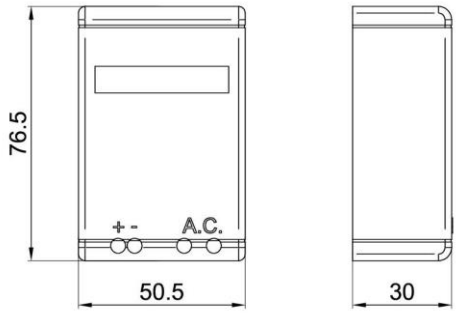

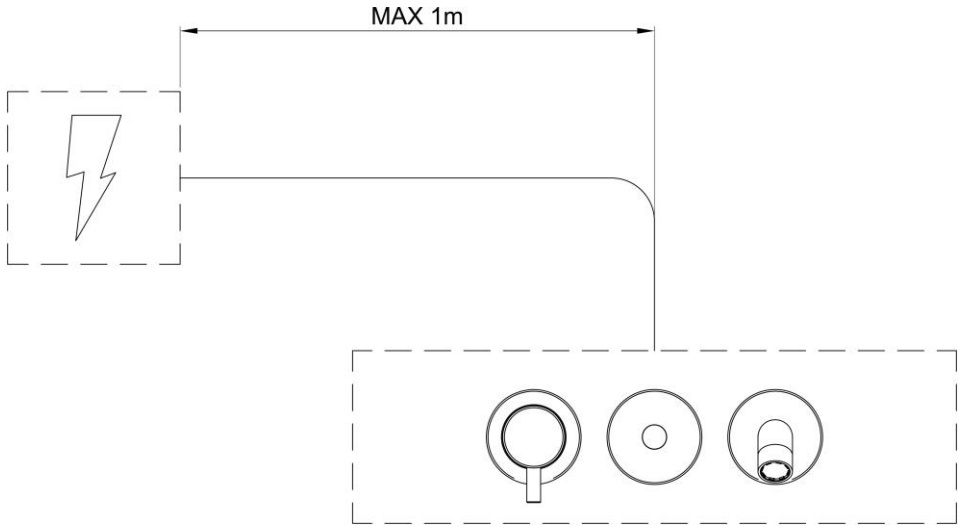

❹ Materiale per l'installazione a carico del cliente.

❹ Installation material at the expense of the customer.

IT

COMPOSIZIONE
- Parti a vista in acciaio inox spazzolato
- Elettrovalvola bistabile 6V (interna)
- Sensore ad infrarossi
- Batteria al litio 6V CRP2 (esterna) ❶
- Telaio per installazione a muro o parete in cartongesso
- Incasso regolabile da 0 a 30mm

CARATTERISTICHE FUNZIONALI

Pressione di alimentazione:	Min 1 – Max 8 Bar
Temperatura di alimentazione:	5 – 70 °C
Alimentazione elettrica:	Batteria al litio 6 V (inclusa).
Durata stimata batteria:	220.000 operazioni.
Attivazione ❸:	Sensore ad infrarossi modalità ON/OFF: apertura e chiusura dell'acqua comandate posizionando la mano a 3-8 cm dal sensore
Blocco antivandalo:	Chiusura automatica dopo 60 secondi di erogazione continua.
Blocco batteria scarica:	Led indicatore di batteria scarica: in caso di batteria scarica il rubinetto viene bloccato chiuso.
Incasso ❹:	Materiale per l'installazione a carico del cliente.

VARIANTI

- I84N4-01000	Con alimentatore di rete 230V ❷

EN

COMPOSITION
- Visible parts in brushed stainless steel
- Bi-stable solenoid valve 6V (internal)
- Infra-red sensor
- 6V CRP2 lithium battery (external) ❶
- Chassis for mural installation or plasterboard walls

- Adjustable built-in position from 0 to 30mm

OPERATING CHARACTERISTICS

Operating pressure:	Min 1 – Max 8 bar
Water inlet temperature:	5 – 70 °C
Power supply:	Lithium battery 6 V (included)
Battery life cycles:	220.000 cycles
Activation ❸:	Infra-red infrared sensor in ON/OFF mode: opening and closing of the water by putting the hand at 3-8 cm from the sensor
Vandal proof safety:	Self-closing after 60 seconds of continuous flow
Low battery safety:	Exhausted battery led indicator: in case of exhausted battery the tap is kept closed
Built-in ❹:	Installation material at the expense of the customer.

VERSIONS

- I84N4-01000	Main powered 230V ❷

ES

COMPOSICIÓN
- Partes vistas en acero inoxidable satinado
- Electroválvula biestable 6V (interna)
- Sensor a rayos infrarrojos
- Batería al litio 6V CRP2 (exterior) ❶
- Chasis para instalación en pared o paredes de cartón piedra
- Position de fijación regulable de 0 a 30mm

CARACTERÍSTICAS FUNCIONALES

Presión de alimentación:	Min 1 – Max 8 bar
Temperatura de alimentación:	5 – 70 °C
Alimentación eléctrica:	Batería al litio 6 V (en dotación)
Duración estimada batería:	220.000 operaciones
Activación ❸:	Sensor a infrarrojos en modalidad ON/OFF: apertura y cierre del agua colocando la mano a 3-8 cm desde el sensor
Auto-descarga:	Cada 24 horas desde la última utilización
Bloqueo antivandálico:	Cierre automático después de 60 secundos de descarga continua
Bloqueo batería descargada:	Led indicador de batería casi descargada: en caso de batería descargada el grifo se bloquea cerrado
Montaje empotrado ❹:	Material para la instalación a cargo del cliente.

OTRAS OPCIONES

- I84N4-01000	Con alimentador de red 230V ❷

FR

CARACTÉRISTIQUES
- Pièces apparentes en inox brossé
- Solénoïde bistable 6V (interne)
- Capteur infrarouge
- Batterie lithium 6V CRP2 (extérieur) ❶
- Châssis pour installation murale ou murale en plaques de plâtre
- Position de fixation réglable de 0 à 30mm

CARACTÉRISTIQUES FONCTIONNELLES

Pression d'alimentation:	Min 1 – Max 8 bar
Température d'alimentation:	5 – 70 °C
Alimentation électrique:	Batterie lithium 6 V (incluse)
Durée estimée batterie:	220.000 opérations
Activation ❸:	Capteur infrarouge en mode ON/OFF: ouverture et fermeture de l'eau en plaçant la main à 3-8 cm du capteur
Auto-approvisionnement:	24 heures après la dernière utilisation
Système de blocage anti-vandalisme:	Fermeture automatique après 60 sec. d'écoulement de l'eau continu
Système de blocage batterie déchargée:	Led indicateur de batterie faible : si la batterie est déchargée, le robinet s'arrêt
Montage encastré ❹:	Matériel d'installation à la charge du client.

AUTRES OPTIONS

- I84N4-01000	Avec alimentateur extérieur 230V ❷

DE

LIEFERUMFANG
- Sichtbare Teile aus gebürstetem Edelstahl
- Bistabiles Elektroventil (intern)
- Integriertem Infrarotsensor
- 6V Litihum Batterie CRP2 (extern) ❶
- Chassis für Wand- oder Gipskartonwandmontage
- Unterputz-Einbauteil regulierbar von 0 bis 30mm

FUNKTIONALE EIGENSCHAFTEN

Zulaufdruck:	Min 1 – Max 8 Bar
Zulauftemperatur:	5 – 70 °C
Elektrische Spannungsversorgung:	6V Lithium Batterie (einschließlich)
Batterielebensdauer:	220.000 Operationen
Betätigung ❸:	Infrarotsensor mit An/Aus Modalität: Objekterkennung nur in kurzer Entfernung (3-8cm) zum berührungslosen Öffen und Schliessen des Wasserflusses
Vandalensicherung:	Automatischer Spülstop nach 60 Sekunden kontinuierlichem Spülens
Spannungsüberwachung:	Led-Anzeige für Spannungsminimum der Batterie: Im Falle niedriger Spannung wird die Armatur geschlossen
Unterputz ❹:	Das Installationsmaterial geht zu Lasten des Kunden.

VARIANTEN

- I84N4-01000	mit Netztransformer 230V ❷